注意
*標準図面については現時点での標準のものとし、予告なしに変更があるものとします。ご了承くださいませ。

避難用すべり台	
（財）日本消防設備安全センター認定品　スカイフロウRS−A1W型　たい−232号	
使用材料	ステンレス材　SUS304
	一般鋼材　SS400, STK400
仕上	ステンレス材　図記以外は磨き（#400程度）とする
	一般鋼材　溶融亜鉛メッキ（メッキ鋼板，メッキ処理パイプ，ステンレス材は除く） メッキ処理後，溶接部分はローバル補修とする。
地耐力	地耐力は50kN／m² 以上，コンクリート強度FC−1.8kN／cm² 以上とする。
注記	基礎工事，アンカーボルト埋設工事，ゴムマット（衝撃吸収材）用基礎及び設置工事は すべり台工事に含まないこととする。

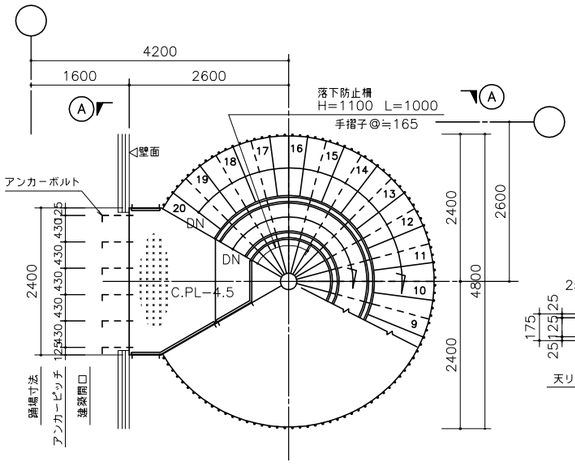

3階平面図　1／50

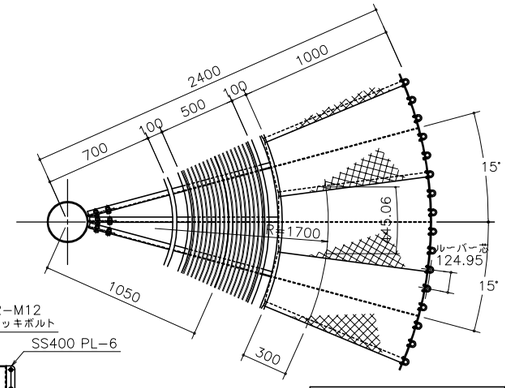

平面詳細図　1／20

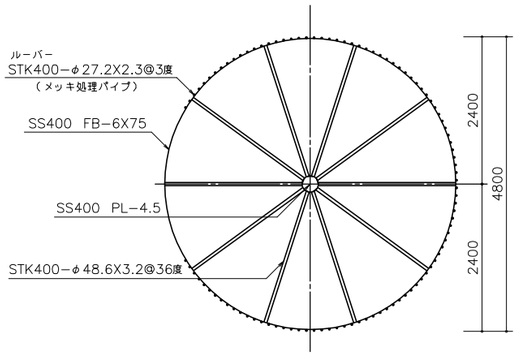

天ルーバーリング平面図　1／50

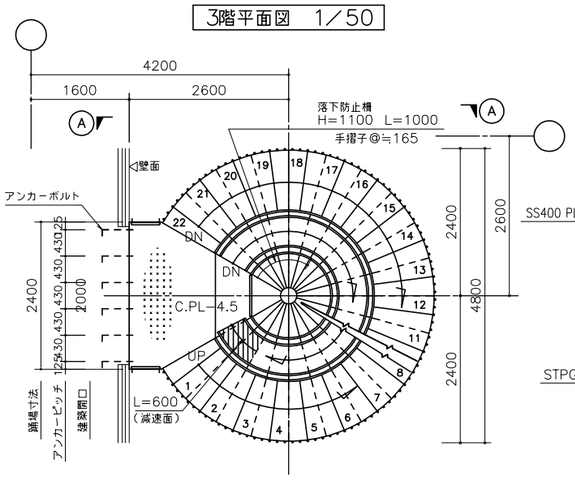

2階平面図　1／50

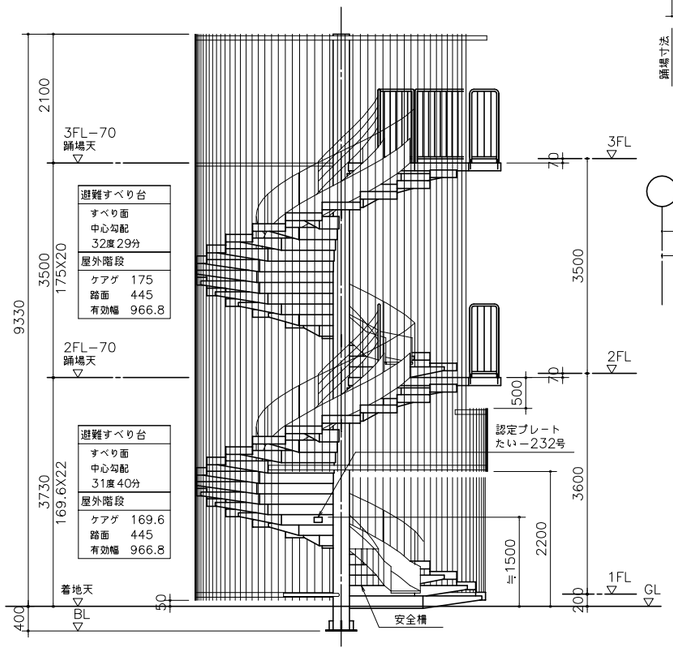

立面図　1／50　A−A矢視

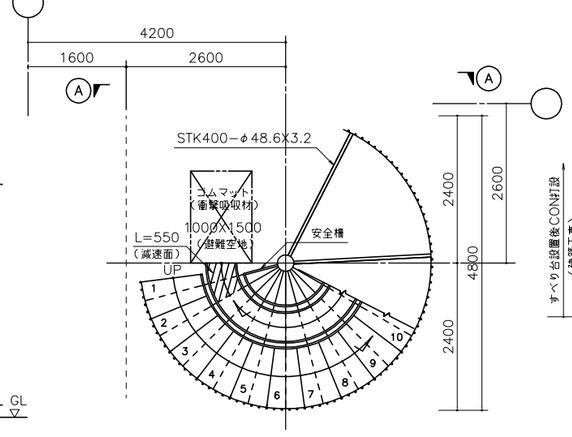

1階平面図　1／50

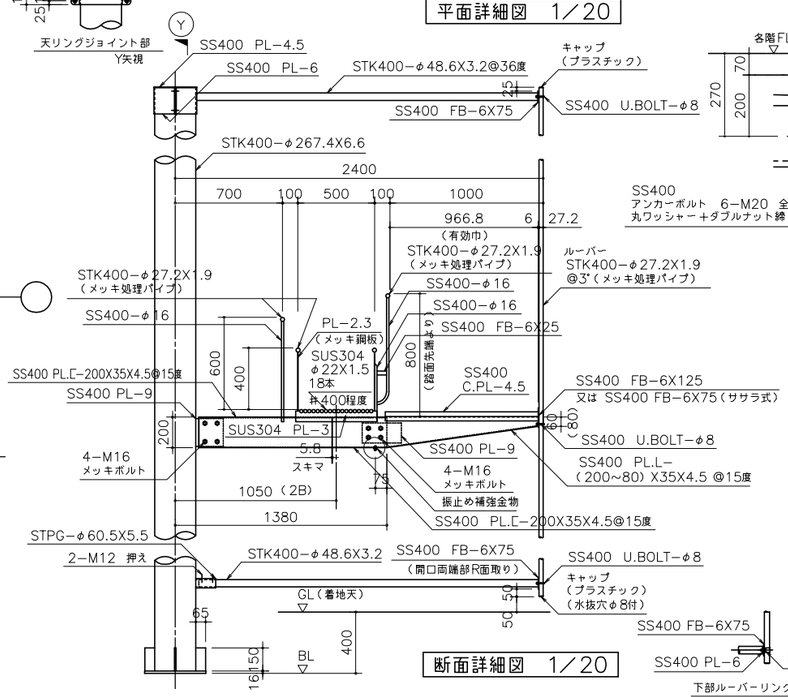

断面詳細図　1／20

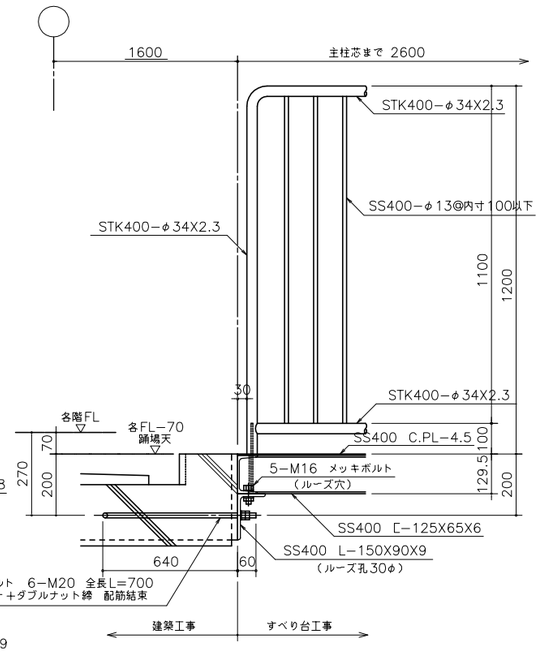

踊場壁面取合図　1／10

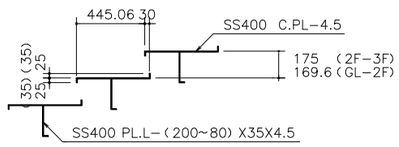

階段断面図（R 1700）　1／20

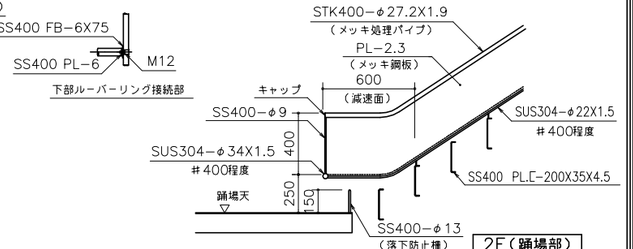

2F（踊場部）

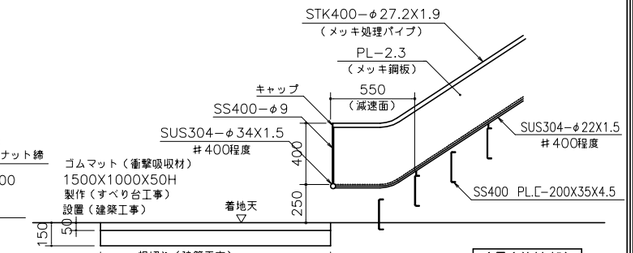

1F（着地部）

減速面詳細図　1／20

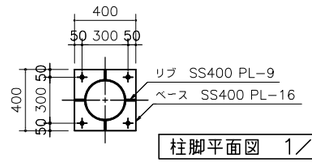

柱脚平面図　1／20

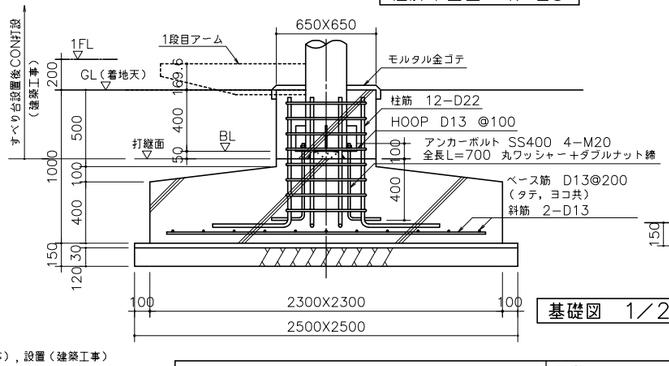

基礎図　1／20

・ゴムマット（すべり台工事），設置（建築工事）
根切り（建築工事）
1500X1000X150H
砕石（RC40）（建築工事）
すべり台設置後工事

RS-A1W型（3階用）底SUS メッキ仕上　標準図

株式会社 富士産業	工事名称	縮尺 図記	校閲	担当	設計	図面番号
	図面名称　避難用すべり台　スカイフロウ　RS-A1W型　たい-232号	作成日				1／1